ՏԱՆԻՔԻ ՊԱՏՈՒՀԱՆԻ ՀԱՏՈՒՅԹ

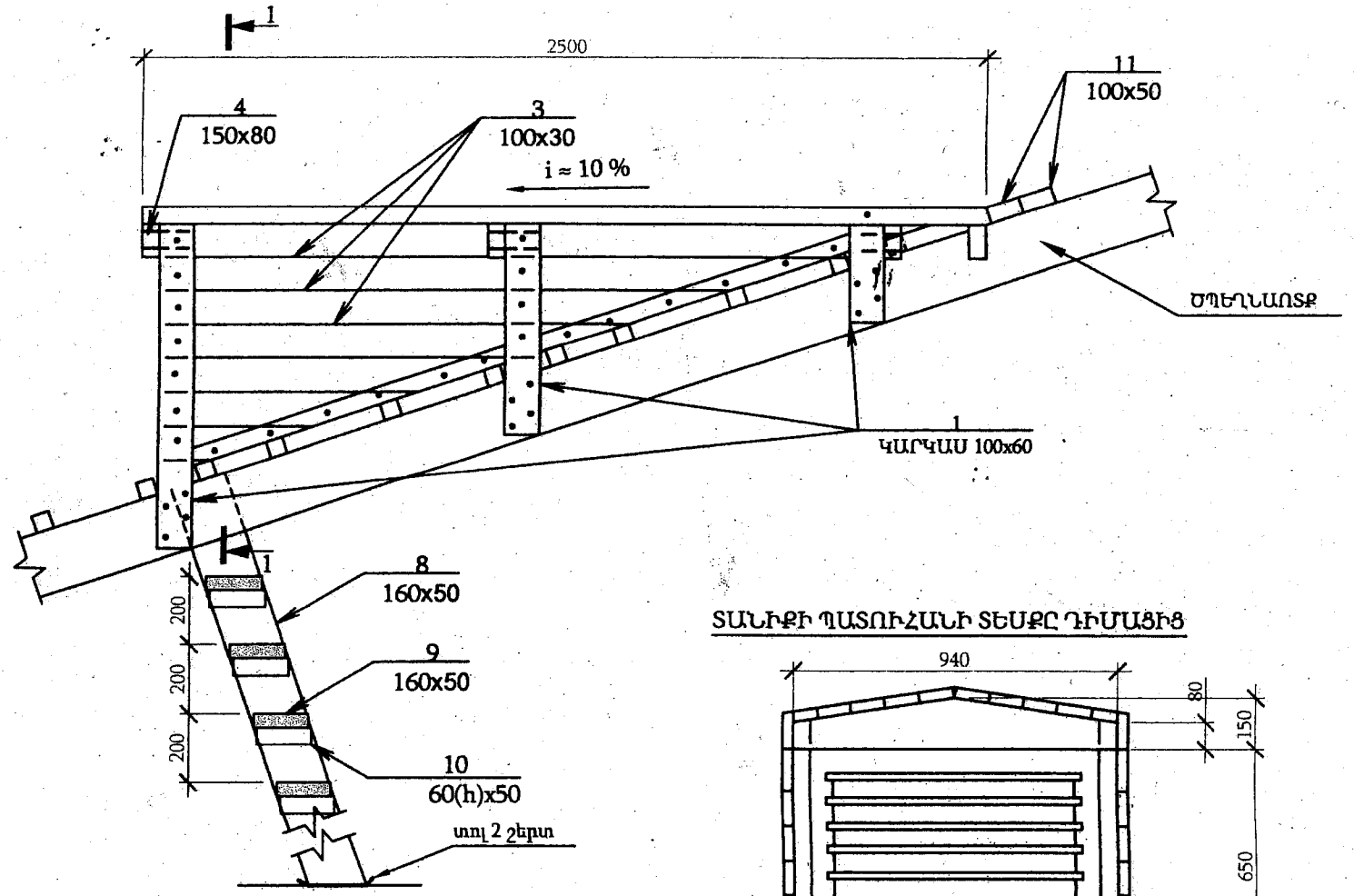

1 - 1

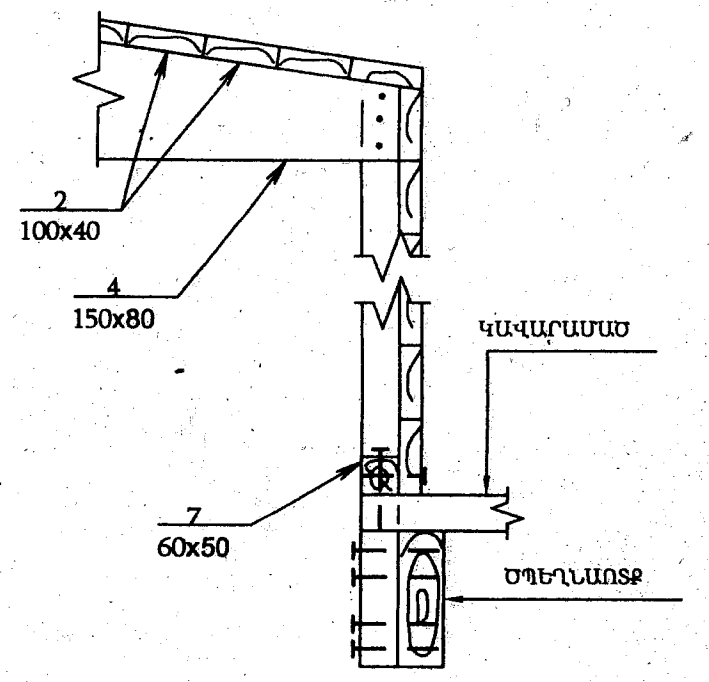

ՏԱՆԻՔԻ ՊԱՏՈՒՀԱՆԻ ՏԵՍՔԸ ԴԻՄԱՑԻՑ

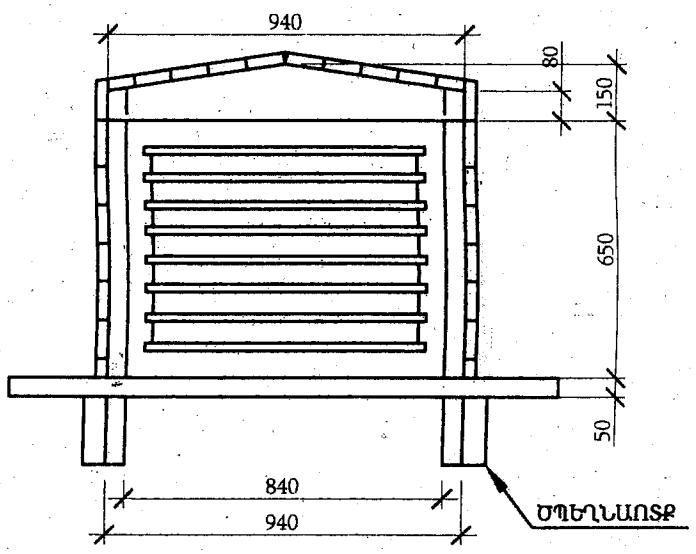

ՇԵՐՏԱՓԵՂԿԻ ՀԱՏՈՒՅԹ

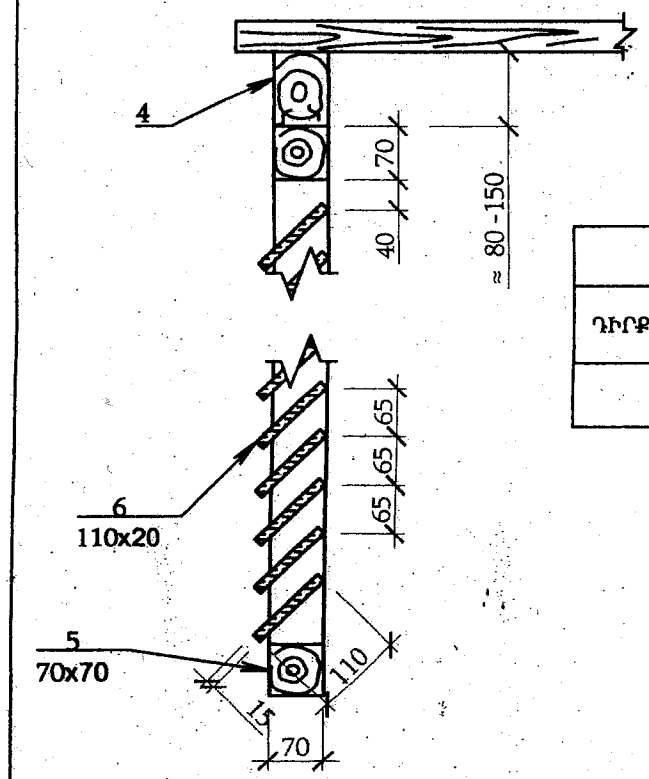

ՏԱՆԻՔԻ ՊԱՏՈՒՀԱՆԻ ՓԱՅՏՅԱ ԷԼԵՄԱՆՏՆԵՐԻ ՄԱՍՆԱԳԻՐ					
ԴԻՐՔ	ԱՆՎԱՆՈՒՄ	ՀԱՏՈՒՅԹ. ՄՄ		ԵՐԿԱՐՈՒԹՅՈՒՆ Մ.	ԾԱՎԱԼ Մ³
		ՀԱՍՏՈՒԹ.	ԲԱՐՁՐՈՒԹ.		
1	ՏԱԽՏԱԿ	60	100	4	0.024
2	ՏԱԽՏԱԿ	100	40	25	0.100
3	ՏԱԽՏԱԿ	30	100	17.5	0.053
4	ՏԱԽՏԱԿ	70	150	3.8	0.040
5	ՉՈՐՍՈՒ	70	70	3	0.015
6	ՏԱԽՏԱԿ	20	110	6	0.013
7	ՉՈՐՍՈՒ	60	50	7	0.021
8	ՏԱԽՏԱԿ	50	160	3	0.024
9	ՏԱԽՏԱԿ	40	160	5	0.032
10	ՉՈՐՍՈՒ	60	50	1.6	0.005
11	ՏԱԽՏԱԿ	50	100	2.5	0.013
ԸՆԴԱՄԵՆԸ					0.339

ՏԱՆԻՔԻ ՊԱՏՈՒՀԱՆԻ ՅԻՆԿԱՊԱՏ ԾԱԾԿՈՒՅԹԻ ՄԱՍՆԱԳԻՐ			
ԴԻՐՔ	ԱՆՎԱՆՈՒՄ	ՉԱՓՄԱՆ ՄԻԱՎՈՐ	ՔԱՆԱԿ
	ՄԱՆՐ ԾԱԾԿՈՒՅԹՆԵՐ ԳՈՒՆԱՎՈՐ ՅԻՆԿԱՊԱՏ ԹԻԹԵՂԻՑ ՏԱՆԻՔԻ ՊԱՏՈՒՀԱՆԻ ՀԱՄԱՐ t = 0.5 մմ:	ՄՔ	6.000

- ՓԱՅՏԱՆՑՈՒԹԸ ՊԱՏԵԼ ՀԱԿԱՆԵԽԻՉ ԵՎ ՀԱԿԱՀՐԴԵՀԱՑԻՆ ԼՈՒԾՈՒՅԹՈՎ :
- 8, 9, 10 ԴԻՐՔԵՐԻ ԵՐԿԱՐՈՒԹՅՈՒՆՆԵՐԸ ՃՇՏԵԼ ՏԵՂՈՒՄ:

ՏՆՕՐԵՆ	Մ.ՀՈՒՄՆՅԱՆ		TGQ - 07 ԾԱՂԿԱՇԵՆԻ ՄԻՋՆԱԿԱՐԳ ԴՊՐՈՑԻ ՎԵՐԱԿԱՌՈՒՑՈՒՄ			
ՆԳՁ	Ն.ՍՏԵՓԱՆՅԱՆ					
ՆԱԽԱԳԾԵՑ	Ն.ՍՏԵՓԱՆՅԱՆ		ՃԱՐՏԱՐԱՊԵՏԱՇԻՆԱՐԱՐԱԿԱՆ ՄԱՍ	ՓՈՒԼ	ԹԵՐԹ	ԹԵՐԹԵՐ
ՍՏՈՒԳԵՑ	Ն.ՍՏԵՓԱՆՅԱՆ			ԱՆ	ՃԾ-53	59
			ՏԱՆԻՔԻ ՊԱՏՈՒՀԱՆԻ ՀԱՏՈՒՅԹ: ՄԱՍՆԱԳԻՐ:	«ՄԱՌ ԵՎ ԴՈՒՍՏԵՐ» ՍՊԸ		